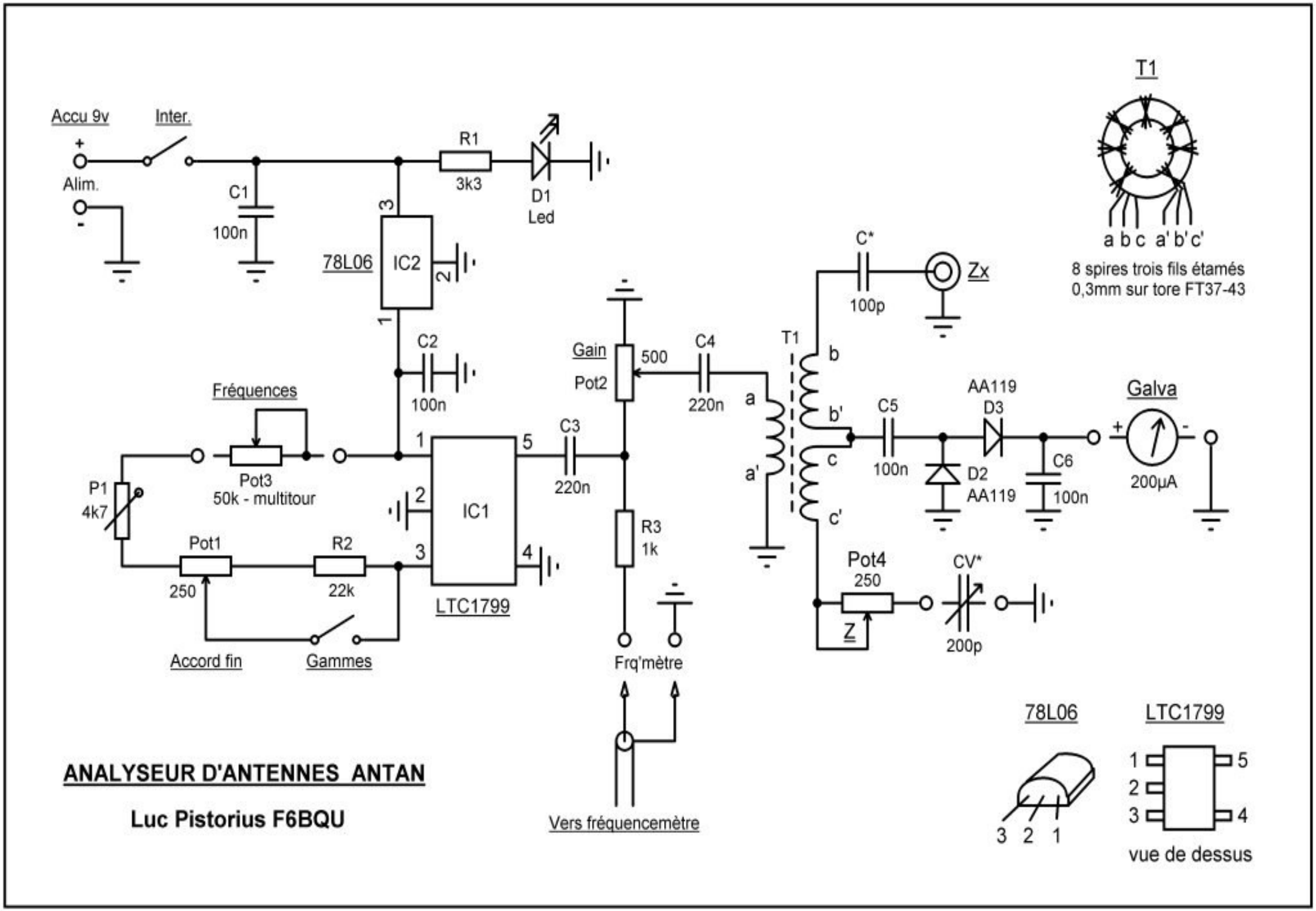

ANALYSEUR D'ANTENNES ANTAN

Luc Pistorius F6BQU